CONFIGURAÇÃO DE PENAS P/ PLOTAGEM

| COR | ESP. |
|---|---|
| 1 | 0,08 |
| **2** | **0,15** |
| 3 | 0,20 |
| 4 | 0,30 |
| **5** | **0,40** |
| **6** | **0,50** |
| 7 | 0,60 |

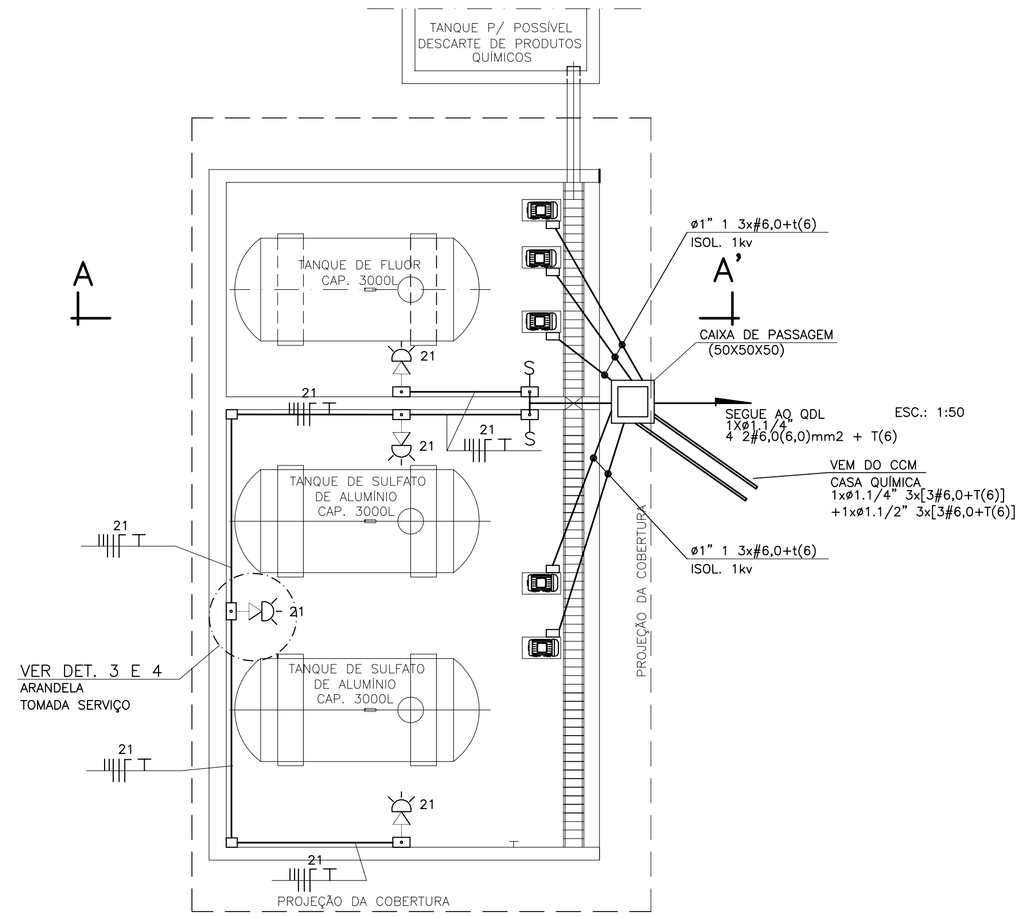


## PLANTA BAIXA

RECALQUE SULFATO ALUMÍNIO

ESC.: 1:50

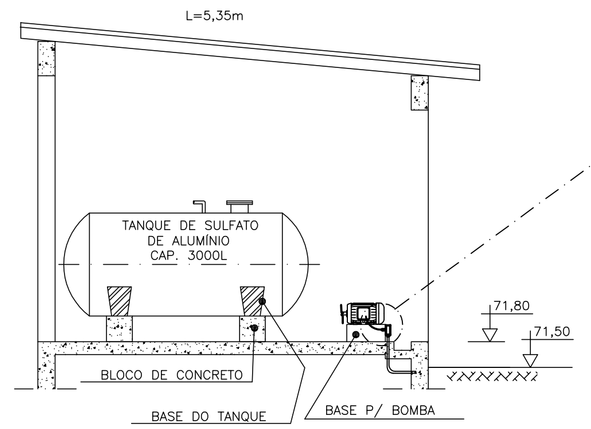


## CORTE AA'

ESC.: 1:50

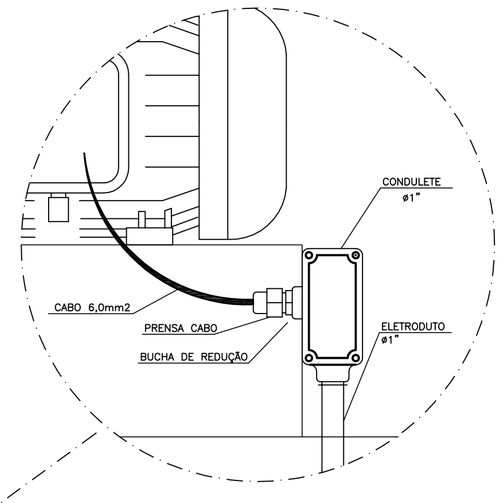


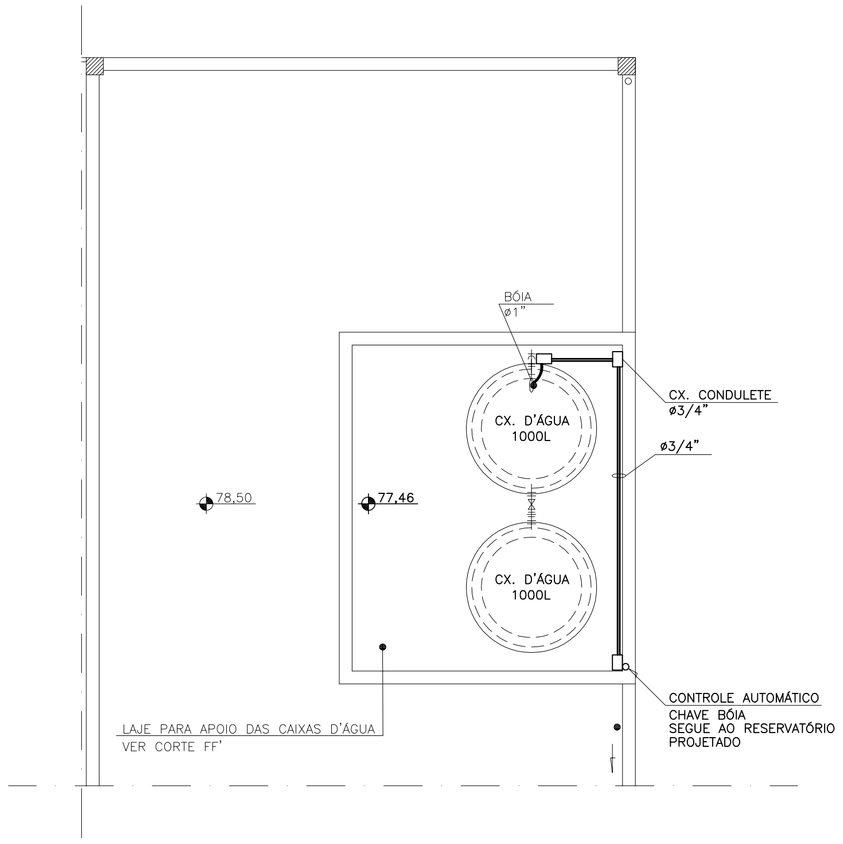


## PLANTA DE COBERTURA

CONTROLE CHAVE BÓIA

ESC.: 1:50

ESTE DESENHO É PROPRIEDADE DA COMPANHIA ESPÍRITO SANTENSE DE SANEAMENTO – CESAN E NÃO PODE SER COPIADO SEM SUA AUTORIZAÇÃO.

| NÚMEROS | TÍTULOS | Nº | LOCAL | DISCRIMINAÇÃO | DES. | DIV. | GER. | DATA |
|---|---|---|---|---|---|---|---|---|
| PRINCIPAIS DESENHOS DE REFERÊNCIA | | REVISÃO | | | | | | |

CANCELA E SUBSTITUI O DESENHO NÚMERO:

CANCELADO E SUBSTITUÍDO PELO DESENHO NÚMERO:

CENTRO DE DOCUMENTAÇÃO
RECEBIDO: __/__/__
Nº DOC.: _____ ASS.: _____
APROVAÇÃO CESAN:
ASS.: _____ MATR.: _____
UNID.: _____ DATA: __/__/__
ESTA APROVAÇÃO NÃO ISENTA A CONTRATADA DE SUAS RESPONSABILIDADES LEGAIS.

EMITENTE: AQUACONSULT consultoria e projetos de engenharia ltda

| PROJETADO: KLEBER DE MELLO TRISTÃO | COORDENADOR: NESTOR A. GORZA, JR. |
|---|---|
| CREA: 4347-D REGIÃO: ES | CREA: 3424-D REGIÃO: ES |
| DESENHO: LUCAS MULINI | Nº DES. PROJETISTA: 066-EL-6-015-000 |
| DATA: /01/06 | |

RESPONSÁVEL TÉCNICO: ALEXANDRE J. SERAFIM
CREA: 961-D REGIÃO: ES ART Nº: _____ DATA: 01/06

| EMISSÃO CESAN | DATAS |
|---|---|
| PROJETADO: AQUACONSULT | 01/06 |
| CREA: | |
| DESENHADO: | |
| VERIFICADO: MILTON KLAINE | 01/06 |
| DIVISÃO: MILTON KLAINE | 01/06 |
| GERÊNCIA: CLÁUDIA V. D. CONTARATO | 01/06 |

CESAN

MUNICÍPIO: VIANA | DISTRITO: SEDE | BAIRRO: SEDE

NOME DO EMPREENDIMENTO: AMPLIAÇÃO SIST. ABASTECIMENTO DE ÁGUA–CONT. 016/05

TÍTULO: ESTAÇÃO DE TRATAMENTO DE ÁGUA – VIANA
PROJETO ELÉTRICO
PL. CAIXA D'ÁGUA, PL. DEPOSITO DE CILINDROS E CORTE

| ESCALA: | FOLHA: | Nº CESAN | REV: |
|---|---|---|---|
| INDICADA | 08 / 15 | B–048–000–40–6–XX–0008 | 0 |